CAME

ISO 9001

Art. HP 18 O

GB ADJUSTABLE HINGE WITH PLATE, FIXED
D TORBAND REGULIERBAR MIT PLATTE FÜR BETONSTEHER
F GOND RÉGLABLE AVEC PLATINE, FIXÉ
E BISAGRA AJUSTABLE CON PLATO, FIJA
P DOBRADIÇA AJUSTÁVEL COM PLACA, FIXA
I CERNIERA REGOLABILE CON PIASTRA, FISSA
CZ PANT REGULOVATELNÝ S PLOTNOU PRO ZD ĚNÉ A KOVOVÉ SLOUPY
NL VERSTELBARE SCHARNIER MET PLAAT, VASTGESCHROEFD
DK INDSTILLELIGT HÆNGSEL MED PLADE, FAST
N JUSTERBART HENGSEL MED PLATE, FAST
S JUSTERBART GÅNGJÄRN MED PLATTA, FAST
FIN SÄÄDETTÄVÄ SARANA LEVYLLÄ, PYSYVÄ

RUS РЕГУЛИРУЮЩАЯСЯ ПЕТЛЯ С ПЛАСТИНОЙ ДЛЯ БЕТОННЫХ И МЕТАЛЛИЧЕСКИХ СТОЛБОВ
TR PLAKALI AYARLANAB İLİR MENTEŞE, SABİT
AR [illegible]
CHN 带铰链板的固定式可调铰链
MAL ENGSEL BOLEH LARAS DENGAN PLAT, TETAP
H ÁLLÍTHATÓ ZSANÉR LEMEZZEL, RÖGZÍTETT
PL ZAWIAS REGULOWANY Z PŁYTKĄ, PRZYKRĘCANY
SK PÁNT REGULOVATEĽNÝ S PLATŇOU PRE MUROVANÉ A KOVOVÉ STĺPY
RO BALAMA REGLABILĂ CU PLACĂ, FIXĂ
HR PRILAGODLJIVI ZGLOB S PLOČOM, UGRADNJA ZAVRTNJIMA
SLO NASTAVLJIVI TE ČAJ S PLOŠČO, FIKSNI

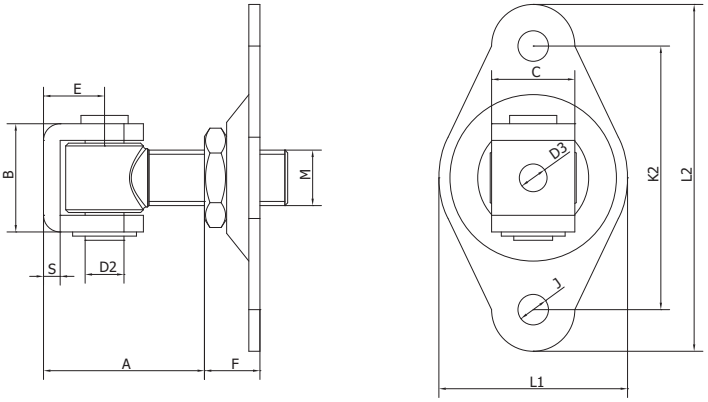

Art.	M	L1	L2	A min/max	B	C	D2	D3	E	F	J	K1	K2	S	1 pc		
	mm						O		mm		O	mm			kg	pcs	kg
HP 18 O	M18	69	124	38-62	39	30	14	9	23	18	11		95	6	0,54	20	10,8